作成日	
変更日	

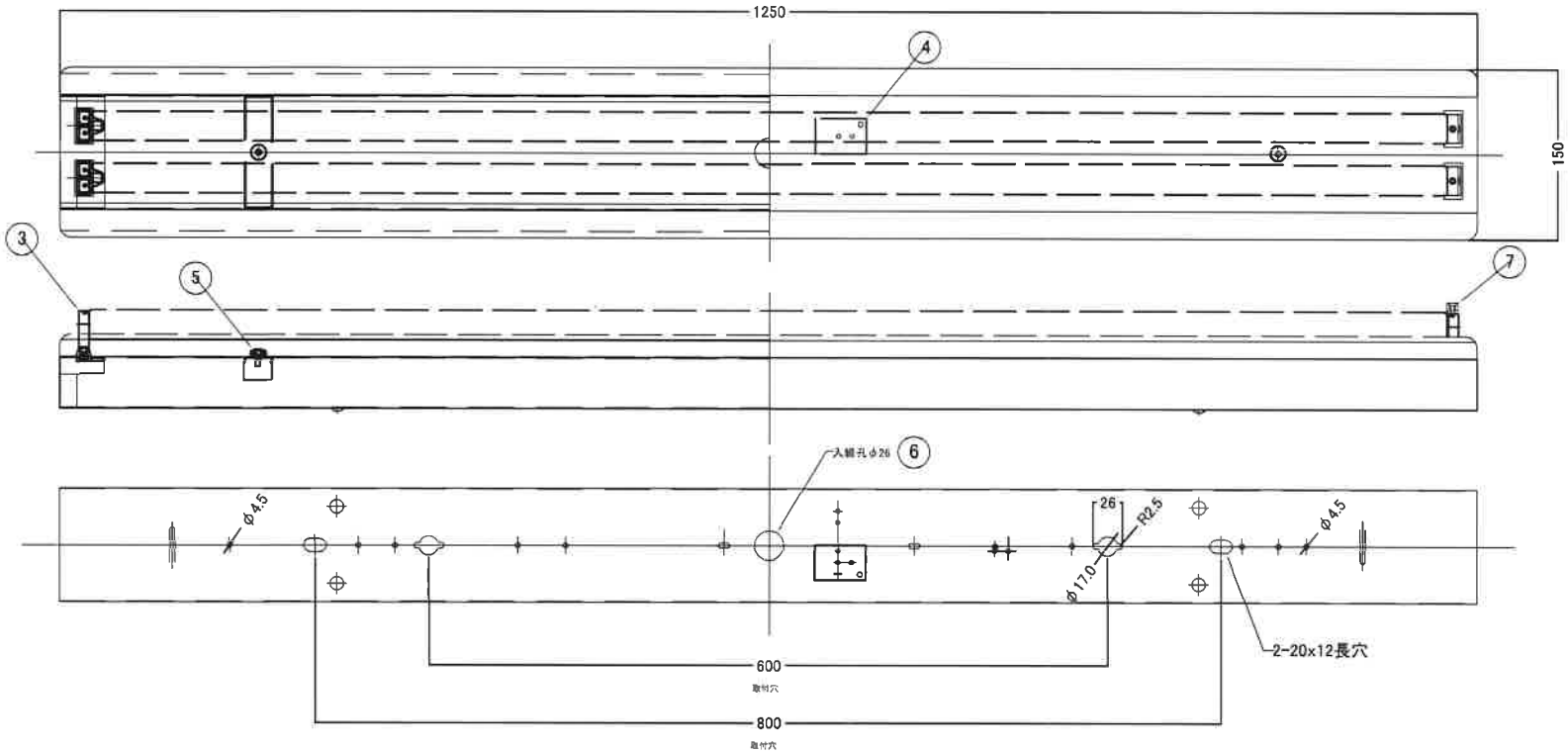

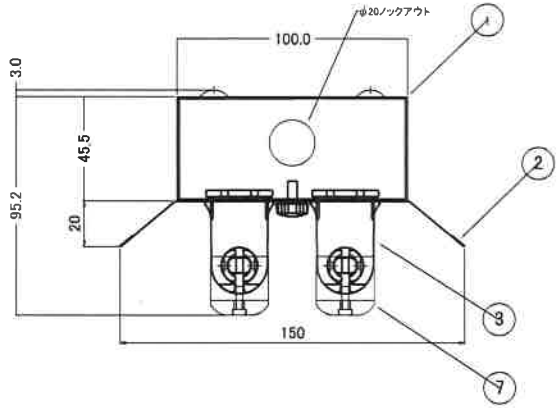

⑦ G13　ソケット回転止め防止具

尺度 2:1

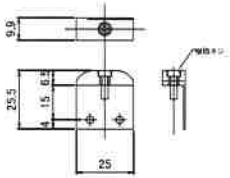

反射笠型 40W 形 2 灯

※LEDランプは付属に含まれておりません。

部番	部品名	材質	数量	備考
10				
9				
8				
7	G13 ソケット回転止め防止具	PET	2	取付用樹脂ネジ付属
6	ブッシング	PA66	1	φ26用
5	反射笠固定ネジ	ユリア樹脂	2	
4	端子台	UF	1	TC－45
3	ソケット	PP	4	BJB
2	反射笠	SPC t0.4	1	白色
1	本体	SPC t0.35	1	白色

承認	審査	担当
	長塩	藤本

有限会社ペッツ 仕様

⚠安全に関するご注意

- 本器具は、5~35℃の温度範囲で使用するよう設計してあります
  高温で使用しますと火災の原因となります。
- 本器具は屋内専用です。屋外や、水気・湿気のある場所及び腐食性ガス等発生する場所では使用できません。
  器具落下・感電の原因となります
- 直射日光の当たる場所で使用しないでください。
  変色・変形・火災・短寿命の原因となります。
- 本器具は屋内専用ですので、風が吹く場所には使用できません。
  そのまま使用しますと器具落下の原因となります。
- 本器具は、天井直付専用です。指定以外の取付を行なうと火災・器具落下の原因となります

適合電線・剥きしろ寸法

ソケット：1φCU単線　0.75ヨリ線半田仕上げ
電源スリット　11mm±1mm

端子台：

	電線、剥き代	先付剥
定格	20A300V	16A300V
適合電線	φ1.6、φ2.0単線半田	0.75、0.75mm²ヨリ半田線
皮Cむき寸法	10~12mm	7.5~11mm

器具重量＝2.2kg