作成日

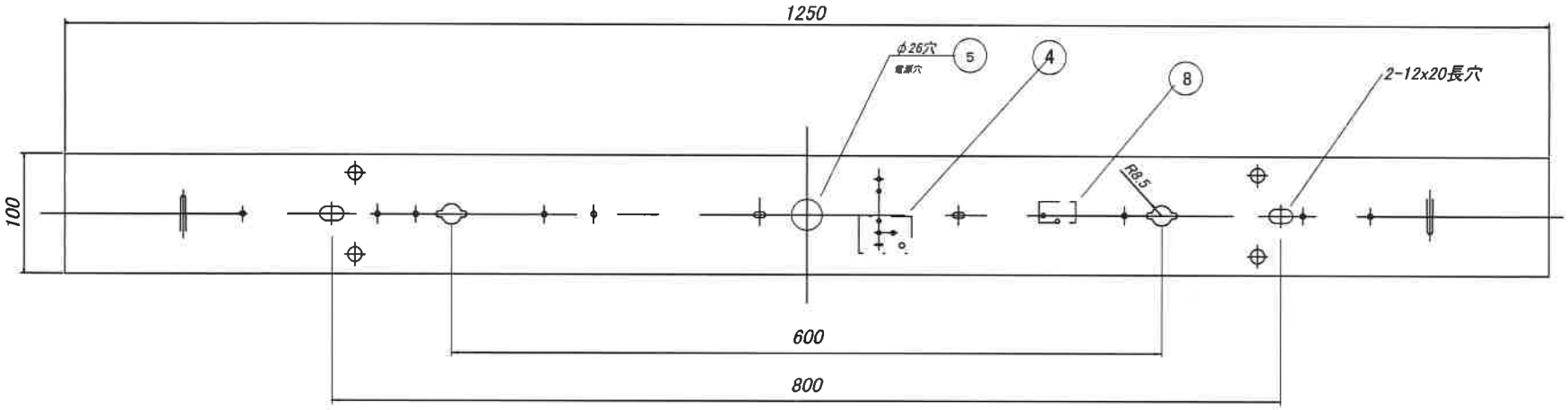

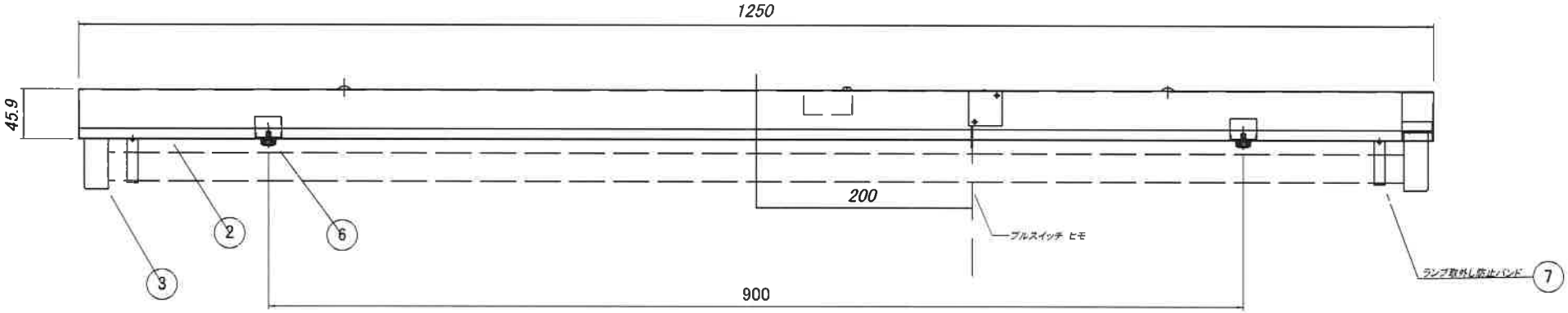

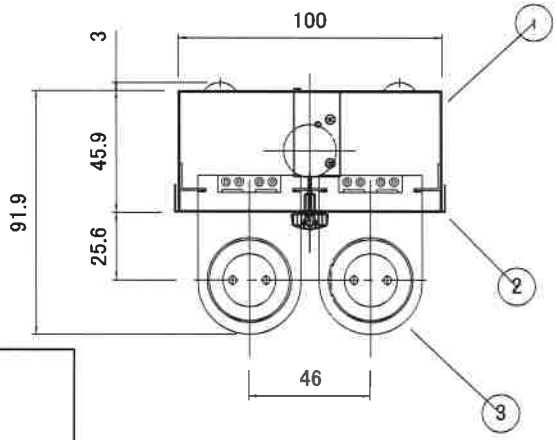

トラフ型 40W形 PSW付 2灯

※LEDランプは付属に含まれておりません。

部番	部品名	材質	数量	備考
10				
9				
8	プルスイッチ			NZ1200 ヒモ長1300mm
7	ランプ取外防止バンド	PET	4	取付ネジ 付属
6	反射板固定ネジ	ユリア樹脂	2	
5	ブッシング	PA66	1	φ26用
4	端子台	UF	1	TC−45
3	ソケット	PP	4	TS−4S2
2	反射板	カラー鋼板 t:0.5	1	白色
1	本体	カラー鋼板 t:0.5	1	白色

承認	審図	作図	品名	トラフ40W型2灯用器具 (PSW付き)
	森塩	藤本	品番	
尺度	/	/		有限会社ペッツ 仕様

器具重量＝1.8kg

⚠安全に関するご注意

- 本器具は、5~35℃の温度範囲で使用するよう設計してあります
  高温で使用しますと火災の原因となります。
- 本器具は屋内専用です。屋外や、水気・湿気のある場所及び腐食性ガス等発生する場所では使用できません。
  器具落下・感電の原因となります
- 直射日光の当たる場所で使用しないでください。
  変色・変形・火災・短寿命の原因となります。
- 本器具は屋内専用ですので、風が吹く場所には使用できません。
  そのまま使用しますと器具落下の原因となります。
- 本器具は、天井直付専用です。指定以外の取付を行なうと火災・器具落下の原因となります